GILARDONI

IMAGING THE FUTURE SINCE 1947

MARCHIO STORICO

MAQUINARIA INTERNACIONAL

C/Cantir, 12 - Nave 7 - Pol. Ind. Magarola

08292 Esparreguera - Barcelona

Tel. + 34 934 397 038

www.maquinariainternacional.com

XE-S

MÁQUINA DE RADIOSCOPIA E TOMOGRAFIA

"Junte-se a nós no futuro da radioscopia e tomografia industrial com nossos novos sistemas"

GILARDONI

IMAGING THE FUTURE SINCE 1947

Imagem adquirida na radioscopia

XE-S

PRONTO PARA
CRESCER COM O
SEU NEGÓCIO

PEQUENO E MODULAR

A SOLUÇÃO INOVADORA

NO CAMPO DE TESTES DE RAIOS X INDUSTRIAIS

PENETRAÇÃO
até 160 mm Al (ou 30 mm Fe)

VOLUME INSPECIONÁVEL
até Ø 420mm x H 600mm

CAPACIDADE DE PESO CARREGÁVEL
20kg

EQUIPADO COM

- Fonte de minifoco de 160kV ou 225kV
- Fonte de microfoco
- Ecrã plano de 8”

MODULARIDADE
O design modular do XE-S permite a adaptação de componentes e recursos adicionais. O sistema pode ser expandido e adaptado às necessidades do seu negócio em crescimento.

CONFIABILIDADE
O sistema de posicionamento utiliza motores sem escova com encoders absolutos multi voltas que permitem que o equipamento seja utilizado sem a necessidade de fazer reset após o desligamento ou recuperação do sistema.

SISTEMA DE MANUSEIO
O sistema de posicionamento utiliza motores sem escova com encoders absolutos multi voltas que permitem que o equipamento seja utilizado sem a necessidade de fazer reset após o desligamento ou recuperação do sistema.

FÁCIL DE MOVER
Com estrutura compacta e peso relativamente leve, a máquina pode ser facilmente movida.

BLINDAGEM DE CHUMBO PADRÃO 225 KV
A configuração com blindagem de chumbo garante o aumento subsequente na tensão da fonte de raios X sem substituir o equipamento.

XE-S

NOVOS EQUIPAMENTOS PARA RADIOCOPIA E TOMOGRAFIA

PRINCIPAIS CARACTERÍSTICAS

- Modularidade
- Alta qualidade de imagem
- Tamanho pequeno e peso leve
- Manipulador e controle avançados
- Muito boa acessibilidade para fácil carregamento e inspeção de componentes
- Software de última geração
- Baixa manutenção
- Segurança do operador
- Interconexão com o sistema de informações da empresa
- Posição de trabalho ergonômica
- Blindagem padrão para aplicações de até 225 Kv

ALTA QUALIDADE DE IMAGEM

Isso é obtido por meio de um painel digital (sensor) para aquisição de imagens. Isso é combinado com software de processamento sofisticado e filtros proprietários.

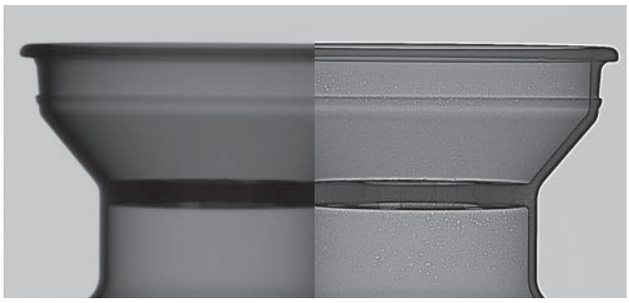

Imagem não filtrada *Imagem filtrada*

FILTROS

O processamento de imagens com filtros permite a exibição de dados não visíveis em monitores e não percebidos pelo olho humano. Isso permite o aprimoramento automático das informações contidas na imagem digital obtida.

FÁCIL DE USAR

Software projetado para ser simples e intuitivo. Joysticks analógicos permitem o controle manual da velocidade de cada eixo, permitindo que o operador faça um posicionamento preciso ou movimentos rápidos conforme necessário.

SOFTWARE DE PONTA

O software de gerenciamento pode ser facilmente programado com uma tela sensível ao toque. Software de processamento de imagem incluído no monitor dedicado.

FUNCIONES OPCIONALES

Componentes e recursos adicionais podem ser adicionados à configuração padrão.

TOMOGRAFIA

O software VG Studio, o software de análise tomográfica e reconstrução 3D mais avançado disponível no mercado, pode ser instalado mediante solicitação. Dependendo dos requisitos, estão disponíveis pacotes que incluem diferentes módulos:

- Análise de porosidade/inclusão
- Análise de espessura de parede
- Medição de coordenadas
- Comparação real/nominal

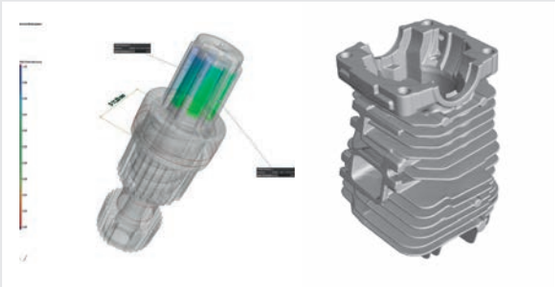

ANÁLISE RÁPIDA

A função Quick Scan produz uma primeira imagem tridimensional em apenas 20 segundos (usando modelos de sensores específicos).

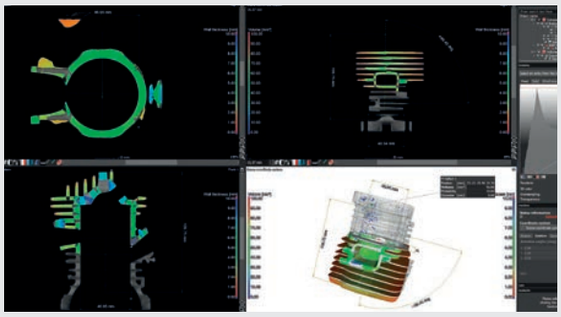

VISTA AMPLA X

Estende o campo de visão em até 16” horizontalmente, mesmo com um sensor de 8”.

FOCO DE DISPERSÃO X

Elimina a interferência de radiação difusa e espalhada melhorando a resolução, homogeneidade e contraste na imagem de raios-X.

PORTA COM JANELA

Uma janela de vidro de chumbo blindado contra raios X pode ser instalada na porta para visualizar a localização dentro da cabine como uma alternativa à configuração padrão separada de monitor e câmera.

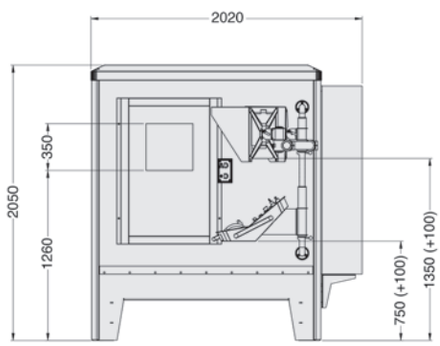

Vista frontal

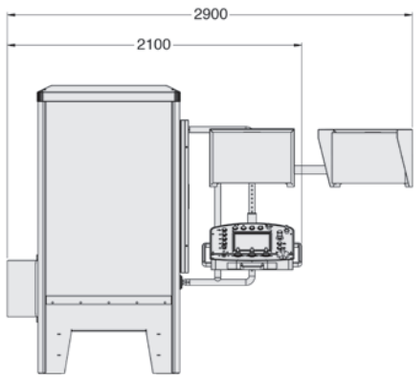

Vista lateral
Medidas en ,mm

VERSÃO	160kV	225kV
CABINE BLINDADA		
Dimensões (L x P x A)	Ver desenho	
Área de instalação	3500x3500mm (para console de monitor duplo)	
Peso	2200kg	
Número de portas	Uma porta de correr	
Tamanho da porta de carregamento	600 x 950 mm	
Consola	Ergonômica e regulável	
CONTROLE E MANIPULADOR		
Velocidade máxima do eixo linear	10m/min	
Eixo de zoom	Até 9,5x	
Eixo horizontal	400mm	
Eixo vertical	600mm	
Eixo de inclinação	± 45°	
Eixo de rotação	± 360°	
SISTEMA DE RAIOS X		
MINIFocus		
Fonte de raios - X	160kV	225kV
Ponto focal *	d= 1.2mm Potência = 500W	d= 0.4 / D= 1.0mm Potência 800/1800W
MICROFoco		
Fuente de rayos X	150kV	
Tela plana *	De 5µm com potência de 4W Até 50µm com potência de 75W	
SISTEMA DE AQUISIÇÃO		
Tela plana *	Tela plana 8'' / ADC 16 bits / Pixel 200µm	
VOLUME INSPECIONÁVEL		
Tamanho máximo (Ø x H)	420 x 600 mm	
Peso máximo do objeto	20 kg	
FORNECEM		
Tipo / Potência	230V 50/60Hz 1P+N+PE / 4kVa	

** ampla gama disponível conforme necessário*

Vista interna do gabinete com diferentes fontes de raios X

FORMULÁRIOS

Para uso em vários setores

- AUTOMOTIVO
- AEROESPACIAL
- FUNDIÇÃO
- TUBOS
- SOLDAGEM
- BORRACHA E PLÁSTICO
- ELETRÔNICA
- PESQUISA
- ENGENHARIA REVERSA

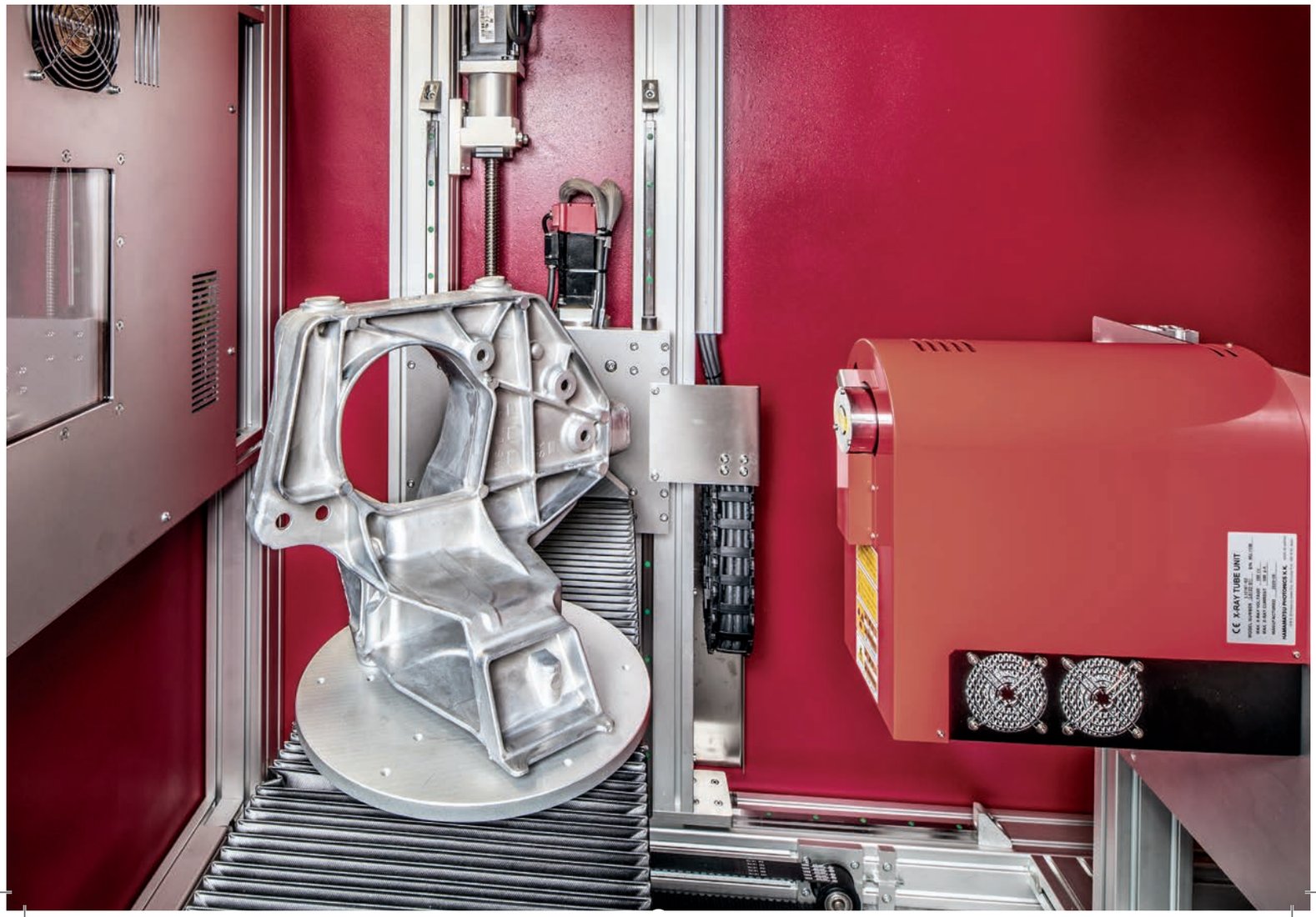

Cod.64860459 - Rev.01 - XI-21

PORQUÊ ESCOLHER A GILARDONI?

EXPERIÊNCIA E CONHECIMENTO

MMais de 70 anos de experiência na indústria de raios X. Milhares de sistemas de raios X instalados em todo o mundo.

MATERIAIS DE ALTA QUALIDADE

Pesquisa e desenvolvimento de soluções técnicas inovadoras que garantem alto desempenho, baixa manutenção e confiabilidade a longo prazo.

LONGA VIDA ÚTIL DO INVESTIMENTO

Confiabilidade, experiência e a oportunidade de nossos técnicos altamente especializados realizarem a manutenção preventiva garantem a durabilidade dos sistemas Gilardoni.

MAQUINARIA INTERNACIONAL
C/Cantir, 12 - Nave 7 - Pol. Ind. Magarola
08292 Esparreguera - Barcelona
Tel. + 34 934 397 038
www.maquinariainternacional.com

RESEARCH LABORATORIES RECOGNIZED "HIGHLY QUALIFIED"
WITH DECREE D.M. 9.10.1985 - L. 46/82 ART.4 - COMPANY CERTIFIED ISO 9001 ISO 13485

GILARDONI
IMAGING THE FUTURE SINCE 1947

GILARDONI S.p.A. a Socio Unico
Via Arturo Gilardoni, 1 - 23826 Mandello del Lario (LC) Italy +39 0341 705.111
cnd@gilardoni.it *gx@gilardoni.it* *www.gilardoni.it*

Reserving the right to improve and modify