Teknox

METAL CLEANING

EVOLUTION

MAQUINARIA INTERNACIONAL

C/Cantir, 12 - Nave 7 - Pol. Ind. Magarola

08292 Esparreguera - Barcelona

Tel. + 34 934 397 038

www.maquinariainternacional.com

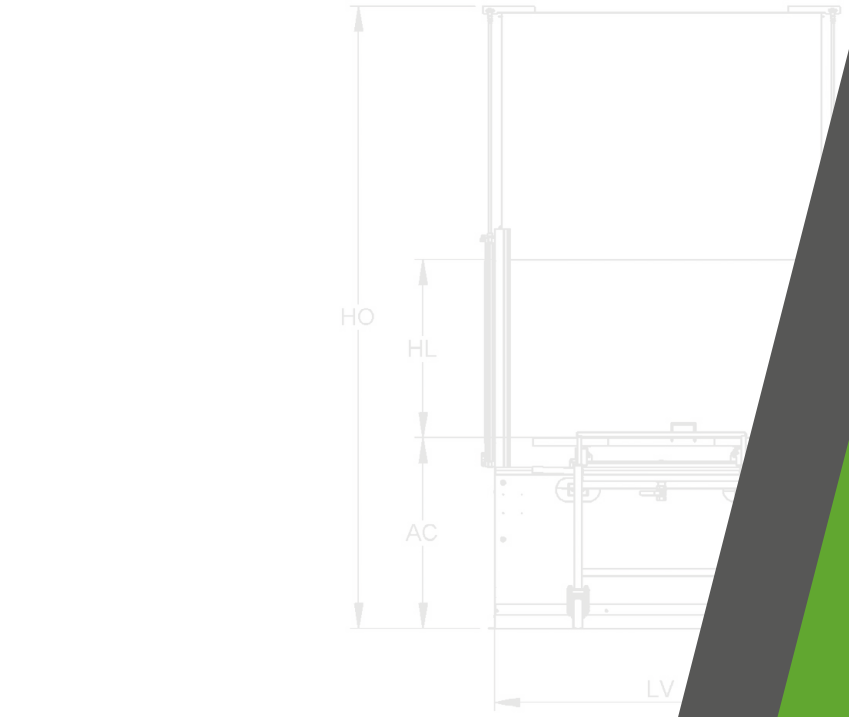

HIGH QUALITY guaranteed ★★★

HELP DESK

MADE IN ITALY

SINCE 1967

CASTELLANO

LINEA SIMPLEX BIG

Nuestra app

ESCANEA EL Q - CODE
y descarga nuestra APP
https://play.google.com/store/apps/details?id=com.teknoxApp.teknoxAPP&gl=IT

LA NUEVA APLICACIÓN DE TEKNOX

Esta aplicación pretende ser una herramienta más que Teknox utilice para mejorar y agilizar los servicios y la comunicación con sus clientes y el departamento comercial.

Gracias a la aplicación, están disponibles varios servicios, tales como: el formulario de solicitud de repuestos, el formulario de toma de datos para nuevos proyectos, el completo catálogo interactivo con imágenes, videos, datos técnicos y mucho más.

Teknox

La empresa, fundada como PYME en 1967, se ha convertido a lo largo de los años en el punto de referencia en el sector del lavado de piezas.
Hasta la fecha, la producción incluye:

- EQUIPOS PARA LIMPIEZA Y DESENGRASE DE PIEZAS EN DEPARTAMENTOS DE MANTENIMIENTO
- MÁQUINAS PARA LIMPIEZA DE PIEZAS EN EL CICLO DE PRODUCCIÓN EN SERIE

Mantenimiento de coches y motos

Ferrocarril

Regeneración

Industria química y fábricas de pintura

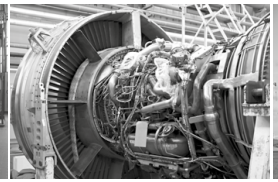
Aeroespacial

Industria náutica

Petroquímico

Materiales compuestos

Industria gráfica

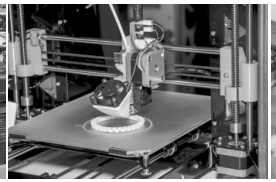
Impresión 3d

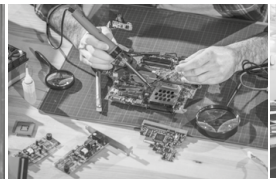
Industria electrónica

Pre-pintura

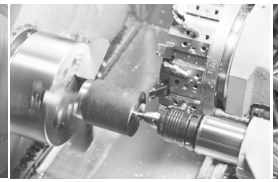
Mecanizado de piezas CNC

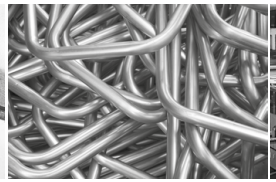
Corte y deformación de tubo

Estampación de piezas

Líneas de fabricación automatizadas

Más de **50** *años de experiencia*

6.000 *m² de fabrica*

Más de **10.000** *máquinas*

80+ *países a los que exportamos*

Más de **40** *empleados*

SIMPLEX BIG

MÁQUINA DE LIMPIEZA Y DESENGRASE
DE LAVADO AUTOMÁTICO
PARA COMPONENTES MECÁNICOS
DE MEDIA Y GRANDES DIMENSIONES.

El lavado se realiza mediante los chorros superior, inferior y lateral, rotación lenta de la plataforma está garantizado por un motorreductor con limitador de par. La lavadora industrial gestionada mediante a un PLC, permite muchas posibilidades de personalización, gracias también a una amplia gama de accesorios.

LAVADO
POR ASPERSIÓN

ROTACIÓN
MOTORIZADA
EN EJE VERTICAL

SIMPLEX BIG 1.200 LT

VERSIÓN

- LT (calentamiento hasta 60 ° C)
- HT (calentamiento hasta 80 ° C)

COMANDOS

- PLC con pantalla táctil a color
- Opción Industria 4.0

NÚMERO DE TANQUES

- Tanque individual

SECTORES DE APLICACIÓN

- Mantenimiento
- Industria mecánica
- Industria gráfica y del color
- Tratamientos superficiales

SIMPLEX BIG

1.000
1.200
1.400
1.800
2.200
2.600

CARACTERÍSTICAS TÉCNICAS

- Apertura y cierre neumático de la tapa con mando de seguridad bimanual
- Extracción eléctrica temporizada de vapores
- Carro exterior de acero inoxidable Aisi 304 con bandeja recoge gotas y ruedas con freno de seguridad
- Cilindros neumáticos ISO y válvulas de seguridad neumáticas “detención de caídas”
- Componentes eléctricos de potencia Siemens®
- Pantalla táctil a color de 4 “para configuraciones y programas
- Filtro de acero inoxidable Aisi 304 en la aspiración de la bomba
- Triple sellado de la puerta (inferior, superior y lateral)
- Estructura y chapas en contacto con el líquido en acero inoxidable Aisi 304
- Control de nivel mínimo
- Motorreductor para giro de cesta con limitador de par y sensor de centrado
- Aislamiento térmico del tanque con paneles de acero inoxidable Aisi 430
- Puerta de descarga de lodos para facilitar la limpieza de los tanques
- Plataforma reforzada en rejilla prensada con borde exterior elevado de acero galvanizado
- Electrobomba de acero inoxidable con juntas especiales
- Programación semanal de encendido de calefacción y separador de aceite (si está instalado)
- Sistema eléctrico IP65, gestionado con PLC pantalla táctil (DGT V4)
- Calentamiento de líquidos con resistencia eléctrica de acero inoxidable
- Blanqueamiento de soldaduras internas
- Estructura portante inferior en acero inoxidable
- Tubos de lavado de acero inoxidable Aisi 304 con boquillas profesionales de cuchillas de acero inoxidable
- Válvulas de drenaje para vaciar tanques
- Válvula manual para llenado de agua

VERSIÓN HT

- Aislamiento térmico con paneles de acero inoxidable Aisi 430

LAVADO AUTOMÁTICO

DATOS TÉCNICOS	S 1.000	S 1.200	S 1.400	S 1.800	S 2.200	S 2.600
Capacidad de carga	**600 kg**	**600 kg**	**600 kg**	**800 kg**	**800 kg**	**800 kg**
Capacidad del tanque 1	280 l	350 l	500 l	700 l	1.000 l	1.000 l
Bomba 1	3,0 kW 2,5 bar 300 l / min	3,0 kW 2,5 bar 350 l / min	3,0 kW 2,5 bar 400 l / min	3,0 kW 2,5 bar 450 l / min	3,0 kW 2,5 bar 500 l / min	3,0 kW 2,5 bar 500 l / min
Bomba de alta presión 1	5,5 kW 5 bar 300 l / min	5,5 kW 5 bar 350 l / min	5,5 kW 5 bar 400 l / min	7,5 kW 5 bar 450 l / min	7,5 kW 5 bar 500 l / min	7,5 kW 5 bar 500 l / min
Tanque de calefacción 1	12 kW	12 kW	18 kW	30 kW	40 kW	40 kW
Motor de rotación de piezas	0,18 kW	0,18 kW	0,18 kW	0,18 kW	0,18 kW	0,18 kW
Extractor de vapor	0,25 kW 320 Nmc / h	0,25 kW 320 Nmc / h	0,37 kW 580 Nmc / h	0,37 kW 580 Nmc / h	2 x 0,37 kW 580 Nmc / h	2 x 0,37 kW 580 Nmc / h
Separador de aceite de disco	0,09 kW	0,09 kW	0,09 kW	0,09 kW	0,09 kW	0,09 kW
Soplado de aire comprimido	160 Nmc / h 4 bar	170 Nmc / h 4 bar	200 Nmc / h 4 bar	240 Nmc / h 4 bar	275 Nmc / h 4 bar	350 Nmc / h 4 bar
Calefacción con quemador de gasóleo o metano	0,17 kW- 30.000 kcal / h	0,17 kW- 30.000 kcal / h	0,17 kW- 30.000 kcal / h	0,17 kW- 30.000 kcal / h	0,17 kW- 30.000 kcal / h	0,17 kW- 30.000 kcal / h
Condensador de vapores	0,20 kW	0,20 kW	0,48 kW	0,48 kW	0,48 kW	0,48 kW
Bomba de vaciado de deposito	0,37 kW	0,37 kW	0,37 kW	0,37 kW	0,37 kW	0,37 kW
Secado	5,2 kW	5,2 kW	5,2 kW	8,2 kW	8,2 kW	8,2 kW
Alimentación	Trifase	Trifase	Trifase	Trifase	Trifase	Trifase

ACCESORIOS

- Control del nivel máximo de líquido en el depósito 1 y electroválvula de llenado
- Soplado de aire comprimido [B]
- Secado con resistencia y soplador de canal lateral con cuchilla de aire [B]
- Mayor capacidad de carga de [QTA] x 100 kg
- Desmineralizador de resinas mixtas con conductímetro
- Mayor altura de lavado
- Condensador de vapor centrífugo S
- Condensador de vapor centrífugo M
- Cesta/plataforma de acero adicional
- Carro externo adicional en acero inoxidable Aisi 304
- Dosificador automático de detergente líquido
- Separador de aceite de discos con motorización independiente
- Separador de aceite neumático externo
- Filtro de bolsa de acero inoxidable
- Vela magnética para filtro de mangas para polvo ferrítico
- Dispositivo para conexión y asistencia remotas para Weintek HMI
- Listo para la Industria 4.0 para Weintek HMI
- Lavado manual 80 bar con pistola y guantes
- Lavado manual a 8 bares con pistola y guantes
- Predisposición para el uso de contaminantes abrasivos en el líquido de lavado
- Accesorios y válvulas de acero inoxidable en contacto con el líquido (KIT FC)
- PLC Siemens S7 1200 - HMI con pantalla táctil Weintek
- Bomba de lavado de alta presión
- Puerta frontal con persiana de acero inoxidable aislada
- Plataforma de acero inoxidable Aisi 304
- Paneles debajo de la cesta con filtros para recolectar grasas y sólidos
- Calefacción con quemador de gasóleo/metano
- Tanque de retención de goteo de acero inoxidable Aisi 304
- Aclarado por aspersión con agua de la red y desagüe en el tanque
- Soplado de aire comprimido con tubo superior regulable en altura [B]
- Laterales desmontables para rejilla, H200 mm, en acero inoxidable
- Bomba para vaciado de tanques
- Torre luminosa para identificación del estado del sistema
- Estación de carga y descarga externa (incluye segunda plataforma) [C]

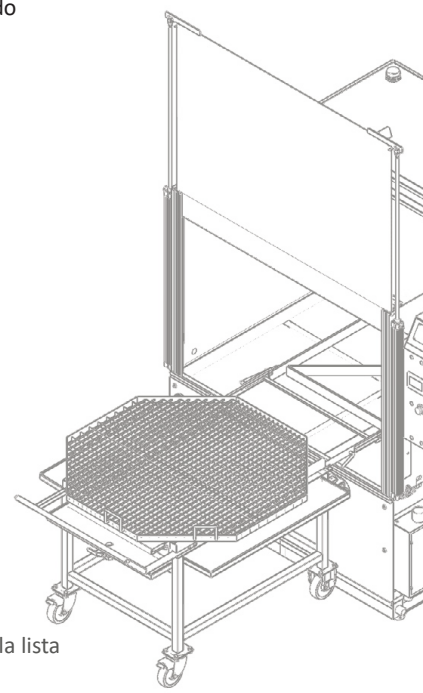

LEYENDA DE ACCESORIOS

B: los paneles debajo de la plataforma son obligatorios (si están presentes en la lista de precios para ese modelo)

C: la altura útil de lavado se reduce en 130 mm

CONEXIONES	S 1.000	S 1.200	S 1.400	S 1.800	S 2.200	S 2.600
Extracción de vapor	Ø 80 mm	Ø 80 mm	Ø 100 mm	Ø 100 mm	2 x Ø 100 mm	2 x Ø 100 mm
Drenaje de líquido del tanque	F1 ” 1 / 4	F1 ” 1 / 4	F1 ” 1 / 4	F1 ” 1 / 4	F1 ” 1 / 4	F1 ” 1 / 4
Electroválvula de llenado de agua	F 1 / 2 “	F 1 / 2 “	F 1 / 2 “	F 1 / 2 “	F 1 / 2 “	F 1 / 2 “
Drenaje del separador de aceite	M 1 / 2 “	M 1 / 2 “	M 1 / 2 “	M 1 / 2 “	M 1 / 2 “	M 1 / 2 “
Entrada de aire comprimido	F 1 / 4 “	F 1 / 4 “	F 1 / 4 “	F 1 / 4 “	F 1 / 4 “	F 1 / 4 “
Electroválvula de soplado de aire comprimido	F1 ”	F1 ”	F1 ”	F1 ”	F1 ”	F1 ”
Bomba de vaciado	F1 ”	F1 ”	F1 ”	F1 ”	F1 ”	F1 ”
Quemador de chimenea Metano / diésel	Ø 130 mm	Ø 130 mm	Ø 130 mm	Ø 130 mm	Ø 130 mm	Ø 130 mm
Drenaje de desbordamiento	Ø 130 mm	Ø 130 mm	Ø 130 mm	Ø 130 mm	Ø 130 mm	Ø 130 mm

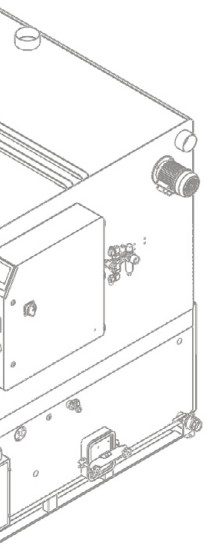

	DIMENSIONES Y DISEÑO	S 1.000	S 1.200	S 1.400	S 1.800	S 2.200	S 2.600
L	Largo	165 cm	185 cm	205 cm	240 cm	285 cm	325 cm
P	Profundidad	260 cm	300 cm	330 cm	395 cm	480 cm	560 cm
H	Altura	200 cm	210 cm	220 cm	235 cm	240 cm	240 cm
HO	Altura máquina abierta	275 cm	295 cm	315 cm	340 cm	350 cm	350 cm
AL	**Área de lavado**	**90 cm**	**110 cm**	**128 cm**	**165 cm**	**200 cm**	**240 cm**
HL	**Altura de lavado**	**70 cm**	**80 cm**	**90 cm**	**100 cm**	**100 cm**	**100 cm**
AC	Altura de carga	95 cm	95 cm	95 cm	95 cm	95 cm	95 cm
LV	Ancho de lavado	135 cm	155 cm	175 cm	210 cm	255 cm	295 cm
PV	Profundidad del tanque	135 cm	155 cm	175 cm	210 cm	255 cm	295 cm
W	Peso	500kg	600kg	700kg	900kg	1.200	1.500
RU	Ruido LT	75 dBa	75 dBa	75 dBa	75 dBa	75 dBa	75 dBa
RU_HT	Ruido HT	70 dBa	70 dBa	70 dBa	70 dBa	70 dBa	70 dBa

DIMENSIONES Y DISEÑO

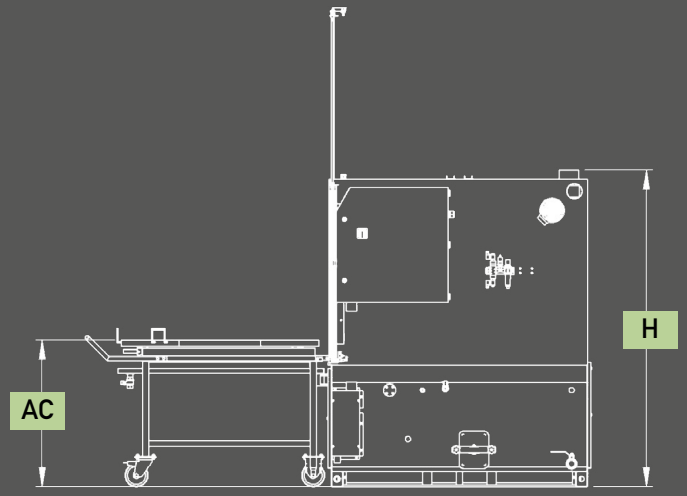

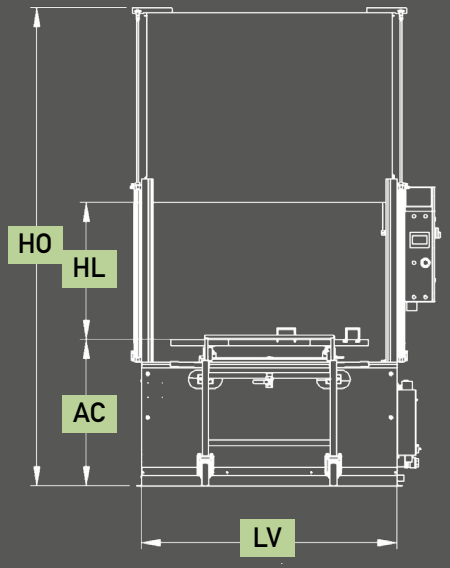

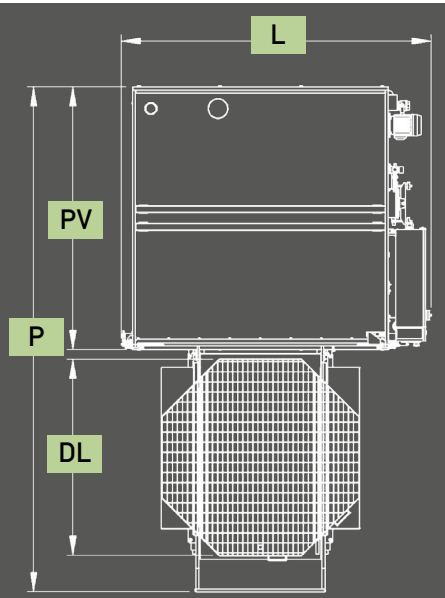

SIMPLEX BIG 2B

MÁQUINA DE LIMPIEZA Y DESENGRASE
DE LAVADO AUTOMÁTICO
PARA COMPONENTES MECÁNICOS
DE MEDIA Y GRANDES DIMENSIONES.

El lavado se realiza mediante los chorros superior, inferior y lateral, rotación lenta de la plataforma está garantizado por un motorreductor con limitador de par. La lavadora industrial gestionada mediante a un PLC, permite muchas posibilidades de personalización, gracias también a una amplia gama de accesorios.
En esta configuración la máquina de limpieza y desengrase tiene dos tanques separados y realiza los procesos de lavado y aclarado o protección antioxidante.

LAVADO
POR ASPERSIÓN

ROTACIÓN
MOTORIZADA
EN EJE VERTICAL

SIMPLEX BIG 1.200 2B LT

VERSIÓN

- LT (calentamiento hasta 60 ° C)
- HT (calentamiento hasta 80 ° C)

COMANDOS

- PLC con pantalla táctil a color
- Opción Industria 4.0

NÚMERO DE TANQUES

- Tanque doble

SECTORES DE APLICACIÓN

- Mantenimiento
- Industria mecánica
- Industria gráfica y del color
- Tratamientos superficiales

SIMPLEX 2B BIG

1.000
1.200
1.400
1.800
2.200
2.600

CARACTERÍSTICAS TÉCNICAS

- Apertura y cierre neumático de la tapa con mando de seguridad bimanual
- Extracción eléctrica temporizada de vapores
- Carro exterior de acero inoxidable Aisi 304 con bandeja recoge gotas y ruedas con freno de seguridad
- Cilindros neumáticos ISO y válvulas de seguridad neumáticas “detención de caídas”
- Componentes eléctricos de potencia Siemens®
- Pantalla táctil a color de 4 “para configuraciones y programas
- Filtro de caset 6 filtros verticales en Aisi 304 para prefiltrar el líquido de retorno en el tanque
- Filtro de acero inoxidable Aisi 304 en la aspiración de la bomba
- Triple sellado de la puerta (inferior, superior y lateral)
- Estructura y chapas en contacto con el líquido en acero inoxidable Aisi 304
- Control de nivel mínimo
- Motorreductor para giro de cesta con limitador de par y sensor de centrado
- Aislamiento térmico del tanque con paneles de acero inoxidable Aisi 430
- Puerta de descarga de lodos para facilitar la limpieza de los tanques
- Plataforma reforzada en rejilla prensada con borde exterior elevado de acero galvanizado
- Electrobomba de acero inoxidable con juntas especiales
- Programación semanal de encendido de calefacción y separador de aceite (si está instalado)
- Sistema eléctrico IP65, gestionado con PLC pantalla táctil (DGT V4)
- Calentamiento de líquidos con resistencia eléctrica de acero inoxidable
- Blanqueamiento de soldaduras internas
- Estructura portante inferior en acero inoxidable
- Tubos de lavado de acero inoxidable Aisi 304 con boquillas profesionales de cuchillas de acero inoxidable
- Válvulas de drenaje para vaciar tanques
- Válvula manual para llenado de agua

VERSIÓN HT

- Aislamiento térmico con paneles de acero inoxidable Aisi 430

LAVADO AUTOMÁTICO

DATOS TÉCNICOS	S 1.000 2B	S 1.200 2B	S 1.400 2B	S 1.800 2B	S 2.200 2B	S 2.600 2B
Capacidad de carga	**600 kg**	**600 kg**	**600 kg**	**800 kg**	**800 kg**	**800 kg**
Capacidad del tanque 1	250 l	300 l	400 l	550 l	750 l	750 l
Capacidad del tanque 2	250 l	300 l	400 l	550 l	750 l	750 l
Bomba 1	3,0 kW 2,5 bar 300 l / min	3,0 kW 2,5 bar 350 l / min	3,0 kW 2,5 bar 400 l / min	3,0 kW 2,5 bar 450 l / min	3,0 kW 2,5 bar 500 l / min	3,0 kW 2,5 bar 500 l / min
Bomba de alta presión 1	5,5 kW 5 bar 300 l / min	5,5 kW 5 bar 350 l / min	5,5 kW 5 bar 400 l / min	7,5 kW 5 bar 450 l / min	7,5 kW 5 bar 500 l / min	7,5 kW 5 bar 500 l / min
Bomba 2	3,0 kW 2,5 bar 300 l / min	3,0 kW 2,5 bar 350 l / min	3,0 kW 2,5 bar 400 l / min	3,0 kW 2,5 bar 450 l / min	3,0 kW 2,5 bar 500 l / min	3,0 kW 2,5 bar 500 l / min
Tanque de calefacción 1	10 kW	12 kW	16 kW	20 kW	30 kW	30 kW
Tanque de calefacción 2	10 kW	12 kW	16 kW	20 kW	30 kW	30 kW
Motor de rotación de piezas	0,18 kW	0,18 kW	0,18 kW	0,18 kW	0,18 kW	0,18 kW
Extractor de vapor	0,25 kW 320 Nmc / h	0,25 kW 320 Nmc / h	0,37 kW 580 Nmc / h	0,37 kW 580 Nmc / h	2 x 0,37 kW 580 Nmc / h	2 x 0,37 kW 580 Nmc / h
Separador de aceite de disco	0,09 kW	0,09 kW	0,09 kW	0,09 kW	0,09 kW	0,09 kW
Soplado de aire comprimido	160 Nmc / h 4 bar	170 Nmc / h 4 bar	200 Nmc / h 4 bar	240 Nmc / h 4 bar	275 Nmc / h 4 bar	350 Nmc / h 4 bar
Calefacción con quemador de gasóleo o metano	---	---	0,17 kW- 30.000 kcal / h	0,17 kW- 30.000 kcal / h	0,17 kW- 30.000 kcal / h	0,17 kW- 30.000 kcal / h
Condensador de vapores	0,20 kW	0,20 kW	0,48 kW	0,48 kW	0,48 kW	0,48 kW
Bomba de vaciado de deposito	0,37 kW	0,37 kW	0,37 kW	0,37 kW	0,37 kW	0,37 kW
Secado	5,2 kW	5,2 kW	5,2 kW	8,2 kW	8,2 kW	8,2 kW
Alimentación	Trifase	Trifase	Trifase	Trifase	Trifase	Trifase

ACCESORIOS

- Control del nivel máximo de líquido en el depósito 1 y electroválvula de llenado
- Soplado de aire comprimido [B]
- Secado con resistencia y soplador de canal lateral con cuchilla de aire [B]
- Mayor capacidad de carga de [QTA] x 100 kg
- Desmineralizador de resinas mixtas con conductímetro
- Mayor altura de lavado
- Condensador de vapor centrífugo S
- Condensador de vapor centrífugo M
- Cesta/plataforma de acero adicional
- Carro externo adicional en acero inoxidable Aisi 304
- Dosificador automático de detergente líquido
- Separador de aceite de discos con motorización independiente
- Separador de aceite neumático externo
- Filtro de bolsa de acero inoxidable
- Vela magnética para filtro de mangas para polvo ferrítico
- Dispositivo para conexión y asistencia remotas para Weintek HMI
- Listo para la Industria 4.0 para Weintek HMI
- Lavado manual 80 bar con pistola y guantes
- Lavado manual a 8 bares con pistola y guantes
- Accesorios y válvulas de acero inoxidable en contacto con el líquido (KIT FC)
- Predisposición para el uso de contaminantes abrasivos en el líquido de lavado
- Accesorios y válvulas de acero inoxidable en contacto con el líquido (KIT FC)
- PLC Siemens S7 1200 - HMI con pantalla táctil Weintek
- Bomba de lavado de alta presión
- Puerta frontal con persiana de acero inoxidable aislada
- Plataforma de acero inoxidable Aisi 304
- Paneles debajo de la cesta con filtros para recolectar grasas y sólidos
- Calefacción con quemador de gasóleo/metano
- Tanque de retención de goteo de acero inoxidable Aisi 304
- Aclarado por aspersión con agua de la red y desagüe en el tanque
- Soplado de aire comprimido con tubo superior regulable en altura [B]
- Laterales desmontables para rejilla, H200 mm, en acero inoxidable
- Bomba para vaciado de tanques
- Torre luminosa para identificación del estado del sistema
- Estación de carga y descarga externa (incluye segunda plataforma) [C]

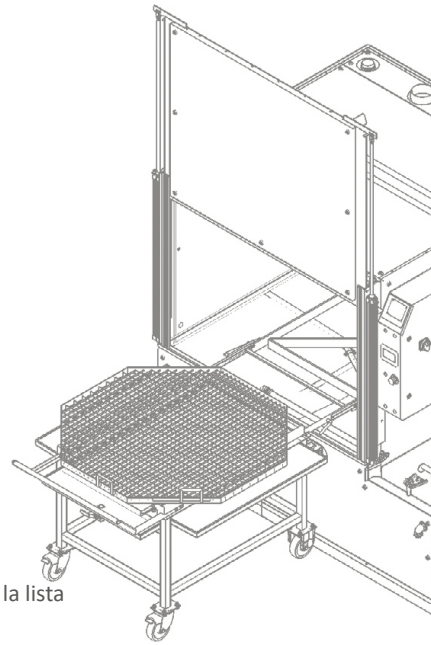

LEYENDA DE ACCESORIOS

B: los paneles debajo de la plataforma son obligatorios (si están presentes en la lista de precios para ese modelo)

C: la altura útil de lavado se reduce en 130 mm

CONEXIONES	S 1.000 2B	S 1.200 2B	S 1.400 2B	S 1.800 2B	S 2.200 2B	S 2.600 2B
Extracción de vapor	Ø 80 mm	Ø 80 mm	Ø 100 mm	Ø 100 mm	2 x Ø 100 mm	2 x Ø 100 mm
Drenaje de líquido del tanque	F1 " 1 / 4	F1 " 1 / 4	F1 " 1 / 4	F1 " 1 / 4	F1 " 1 / 4	F1 " 1 / 4
Electroválvula de llenado de agua	F 1 / 2 "	F 1 / 2 "	F 1 / 2 "	F 1 / 2 "	F 1 / 2 "	F 1 / 2 "
Drenaje del separador de aceite	M 1 / 2 "	M 1 / 2 "	M 1 / 2 "	M 1 / 2 "	M 1 / 2 "	M 1 / 2 "
Entrada de aire comprimido	F 1 / 4 "	F 1 / 4 "	F 1 / 4 "	F 1 / 4 "	F 1 / 4 "	F 1 / 4 "
Electroválvula de soplado de aire comprimido	F1 "	F1 "	F1 "	F1 "	F1 "	F1 "
Bomba de vaciado	F1 "	F1 "	F1 "	F1 "	F1 "	F1 "
Quemador de chimenea Metano / diésel	Ø 130 mm	Ø 130 mm	Ø 130 mm	Ø 130 mm	Ø 130 mm	Ø 130 mm
Drenaje de desbordamiento	Ø 130 mm	Ø 130 mm	Ø 130 mm	Ø 130 mm	Ø 130 mm	Ø 130 mm

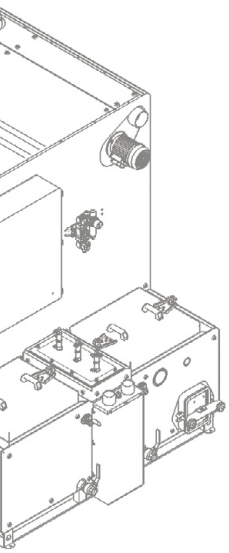

	DIMENSIONES Y DISEÑO	S 1.000 2B	S 1.200 2B	S 1.400 2B	S 1.800 2B	S 2.200 2B	S 2.600 2B
L	Largo	205 cm	230 cm	250 cm	280 cm	330 cm	370 cm
P	Profundidad	260 cm	300 cm	330 cm	395 cm	480 cm	520 cm
H	Altura	200 cm	210 cm	220 cm	235 cm	240 cm	240 cm
HO	Altura máquina abierta	275 cm	295 cm	315 cm	340 cm	350 cm	350 cm
DL	**Diámetro de lavado**	**90 cm**	**110 cm**	**128 cm**	**165 cm**	**200 cm**	**240 cm**
HL	**Altura de lavado**	**70 cm**	**80 cm**	**90 cm**	**100 cm**	**100 cm**	**100 cm**
AC	Altura de carga	95 cm	95 cm	95 cm	95 cm	95 cm	95 cm
LV	Ancho de lavado	135 cm	155 cm	175 cm	210 cm	255 cm	295 cm
PV	Profundidad del tanque	135 cm	135 cm	175 cm	210 cm	255 cm	295 cm
W	Peso	700kg	850kg	1.000kg	1.300kg	1.600kg	2.200kg
RU	Ruido LT	75 dBa	75 dBa	75 dBa	75 dBa	75 dBa	75 dBa
RU_HT	Ruido HT	70 dBa	70 dBa	70 dBa	70 dBa	70 dBa	70 dBa

DIMENSIONES Y DISEÑO

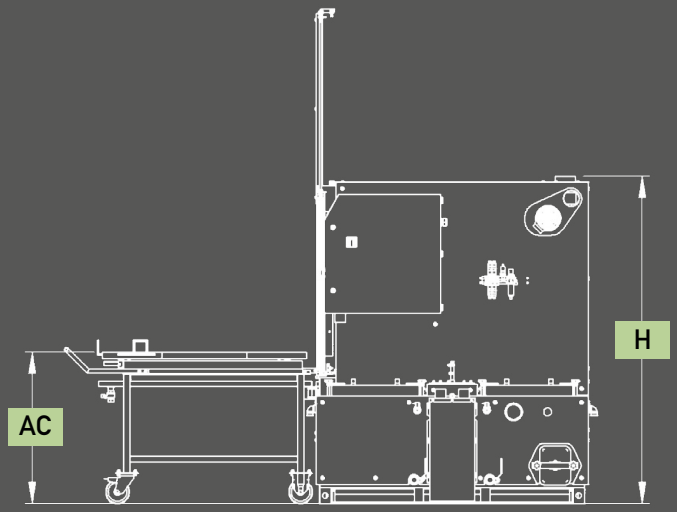

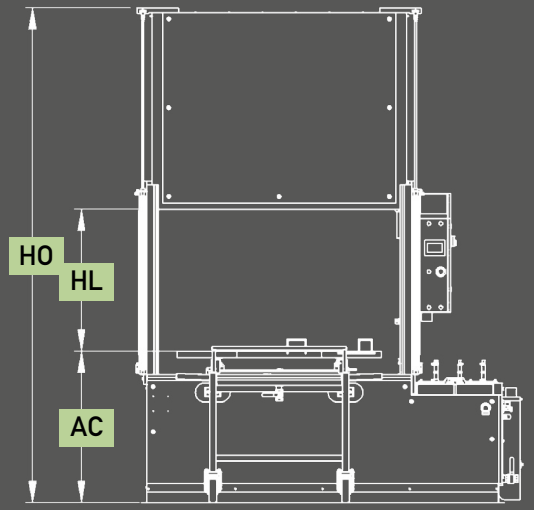

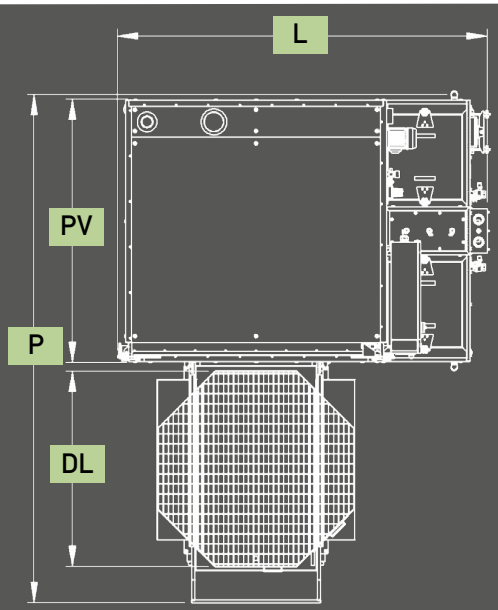

www.teknox.net

YouTube

TEKNOX ITALY

MAQUINARIA INTERNACIONAL

C/Cantir, 12 - Nave 7 - Pol. Ind. Magarola

08292 Esparreguera - Barcelona

Tel. + 34 934 397 038

www.maquinariainternacional.com

www.gattomatto.biz

REV. 01 - ITALIANO - COD 51-1087